LINDHAUS®
QUALITY CLEANING EQUIPMENT

Návod na použitie

NÁVOD NA POUŽITIE A ZOZNAM DIELOV

PODLAHOVÝ UMÝVACÍ STROJ

LW44 FLEXY
LW52 FLEXY

Príručka používateľa a sprievodca súčiastkami

Blahoželáme! Ďakujeme, že ste si vybrali stroj Lindhaus LW44 / LW52 Flexy – jeden z najlepších a technologicky najvyspelejších dvojkotúčových podlahových umývacích strojov. Veríme, že vám bude dlho robiť radosť.

ZÁRUKA AŽ 5 ROKOV

SERVIS NA SLOVENSKU



LW44 Flexy
LW52 Flexy

MODEL	KÓD MODELU	ŠÍRKA KIEF	NAPÁJANIE
LW44 Flexy	312610	440 mm	batéria Li-ion 36 V
LW52 Flexy	322010	520 mm	batéria Li-ion 36 V

POZNAČTE SI A USCHOVAJTE

MODEL _____

VÝROBNÉ ČÍSLO _____

Pred prvým použitím si pozorne prečítajte celý návod vrátane bezpečnostných pokynov. Návod uschovajte pre budúce použitie.

VÝROBCA

Lindhaus SRL Via Belgio 22 – Zona Ind., 35127 Padova, Taliansko www.lindhaus.it

PREDAJCA A SERVIS NA SLOVENSKU

Lindha Slovakia s.r.o.
Bakossova 1, 974 01 Banská Bystrica
www.lindha.sk

Obsah

01	Dôležité bezpečnostné pokyny	2
02	Lítium-iónová batéria	3
03	Zoznámenie so strojom	4
04	Montáž	5
05	Príprava stroja	5
06	Čistiace prostriedky Lindhaus	5
07	Nasadenie nádrže	6
08	Nastavenie stroja a displej	6
09	KÍb Flexy	7
10	Správne používanie	7
11	Batéria a nabíjanie	8
12	HEPA filter a filtre čerpadla	9
13	Čistenie základne a výmena kief	10
14	Kefy a pady	10
15	Zaistenie, preprava a zdvíhanie	11
16	Prehľad údržby	11
17	Technické údaje a zhoda	12
18	Schéma zapojenia	13
19	Rozkresy	14
20	Zoznam náhradných dielov	16
21	Záruka a záručný list	17

01 Dôležité bezpečnostné pokyny

PREČÍTAJTE SI PRED POUŽITÍM

Pri používaní elektrických spotrebičov vždy dodržiavajte základné bezpečnostné opatrenia vrátane nasledujúcich:

1. Stroj používajte na tvrdých povrchoch, ktoré sú pred začatím čistenia suché.
2. **Stroj neponárajte do vody.**
3. Nabíjačku pripojte k elektrickej sieti s napätím uvedeným na jej typovom štítku.
4. Stroj je určený iba na používanie vo vnútorných priestoroch. Pred zapojením do zásuvky skontrolujte, či je zástrčka suchá.
5. **Keď stroj nepoužívate (okrem nabíjania batérie) a pred každou údržbou či čistením vždy vypnite hlavný vypínač a odpojte zástrčku.**
6. Neťahajte za napájací kábel – zástrčka by sa nadmerne namáhala.
7. Kontrolujte, či kábel nie je poškodený alebo popraskaný. Ak áno, odovzdajte zariadenie do autorizovaného servisu.
8. Do chladiacich otvorov nič nevkladajte a pravidelne kontrolujte filtre.
9. Stroj nie je určený na používanie osobami (vrátane detí) so zníženými fyzickými, zmyslovými alebo duševnými schopnosťami alebo s nedostatkom skúseností a znalostí.
10. Stroj smú používať iba osoby, ktoré o bezpečnom používaní poučila osoba zodpovedná za ich bezpečnosť.
11. Čistiace prostriedky uchovávajte mimo dosahu detí.
12. Ruky, vlasy, nohy a oblečenie držte vždy mimo dosahu otáčajúcich sa kief.
13. Neprechádzajte strojom cez elektrický kábel – môže sa poškodiť a spôsobiť úraz elektrickým prúdom.
14. **Ak je stroj poškodený, nepoužívajte ho a odovzdajte ho do autorizovaného servisu.**
15. Nevysávajte nebezpečný prach, zápalky, popol ani horiace cigarety.
16. Nevysávajte horľavé kvapaliny.
17. Nepoužívajte ani nevysávajte bielidlá, čističe odpadov ani živice.
18. Pri používaní čistiacich prostriedkov poriadne vetrajte.
19. Nevysávajte tvrdé, dlhé ani ostré predmety – mohli by poškodiť sacie hubice a upchať sací okruh.
20. Stroj používajte iba na určený účel a podľa pokynov v tomto návode.
21. Stroj používajte a skladujte v suchom prostredí pri teplote +5 °C až +35 °C.
22. Stroj nevystavujte slnečnému a UV žiareniu.

02 Lítium-iónová batéria

BEZPEČNOSTNÉ POKYNY

Varovanie! Nesprávne zaobchádzanie s lítium-iónovou batériou môže spôsobiť požiar, výbuch alebo zranenie. Dodržiavajte všetky nasledujúce pokyny.

1 Iba originálne batérie
Používajte výhradne originálne lítium-iónové batérie Lindhaus. Iba tie zaručia dlhú životnosť stroja.

2 Nabíjanie
Používajte iba batérie odporúčané výrobcom. Iné batérie môžu spôsobiť zranenie alebo požiar.

3 Preprava a skladovanie
Dodržiavajte osobitné predpisy pre prepravu, skladovanie a používanie lítium-iónových batérií. Skladujte v suchej miestnosti pri teplote 10 °C – 30 °C.

4 Pokyny výrobcu
Dodržiavajte pokyny na používanie batérií a prečítajte si bezpečnostný list výrobcu batérie.

5 Nebezpečenstvo skratu
Kontakty batérie nesmú byť skratované.

6 Teplo a oheň
Batériu nevystavujte vysokým teplotám ani ohňu – hrozí výbuch.

7 Mechanické poškodenie
Batériu nerozbíjajte, nedrvte ani nezapaľujte – hrozí požiar, výbuch a korózia.

8 Poškodená batéria
Poškodenú batériu (s prasklinami, zlomenými alebo oddelenými časťami, s ohnutými, zasunutými či vysunutými kontaktmi) nenabíjajte a ďalej nepoužívajte.

9 Iba na určený účel
Batériu nepoužívajte ako zdroj energie pre iné zariadenia.

10 Prehriata batéria
Extrémne horúca batéria môže byť chybná. Vyberte ju zo stroja a položte na nehorľavé, dobre vetrané miesto mimo dosahu horľavých materiálov, kde ju budete mať pod kontrolou, kým nevychladne. Potom kontaktujte servis Lindha Slovakia.

11 Čistota a nabíjanie
Batériu udržiavajte čistú a suchú. Nabíjajte ju iba originálnou nabíjačkou Lindhaus – pri nesprávnom použití hrozí požiar.

12 Pred vložením
Skontrolujte, či na kontaktoch batérie a stroja nie sú cudzie predmety.

13 Dlhšia odstávka
Ak stroj dlhší čas nepoužívate, batériu pred uskladnením úplne nabite.

i Záruka na batériu
Na batériu a nabíjačku sa vzťahuje samostatná záruka 12 mesiacov od dátumu kúpy (pozri kap. 21).

03 Zoznámenie so strojom

OVLÁDACIE PRVKY A SÚČASTI

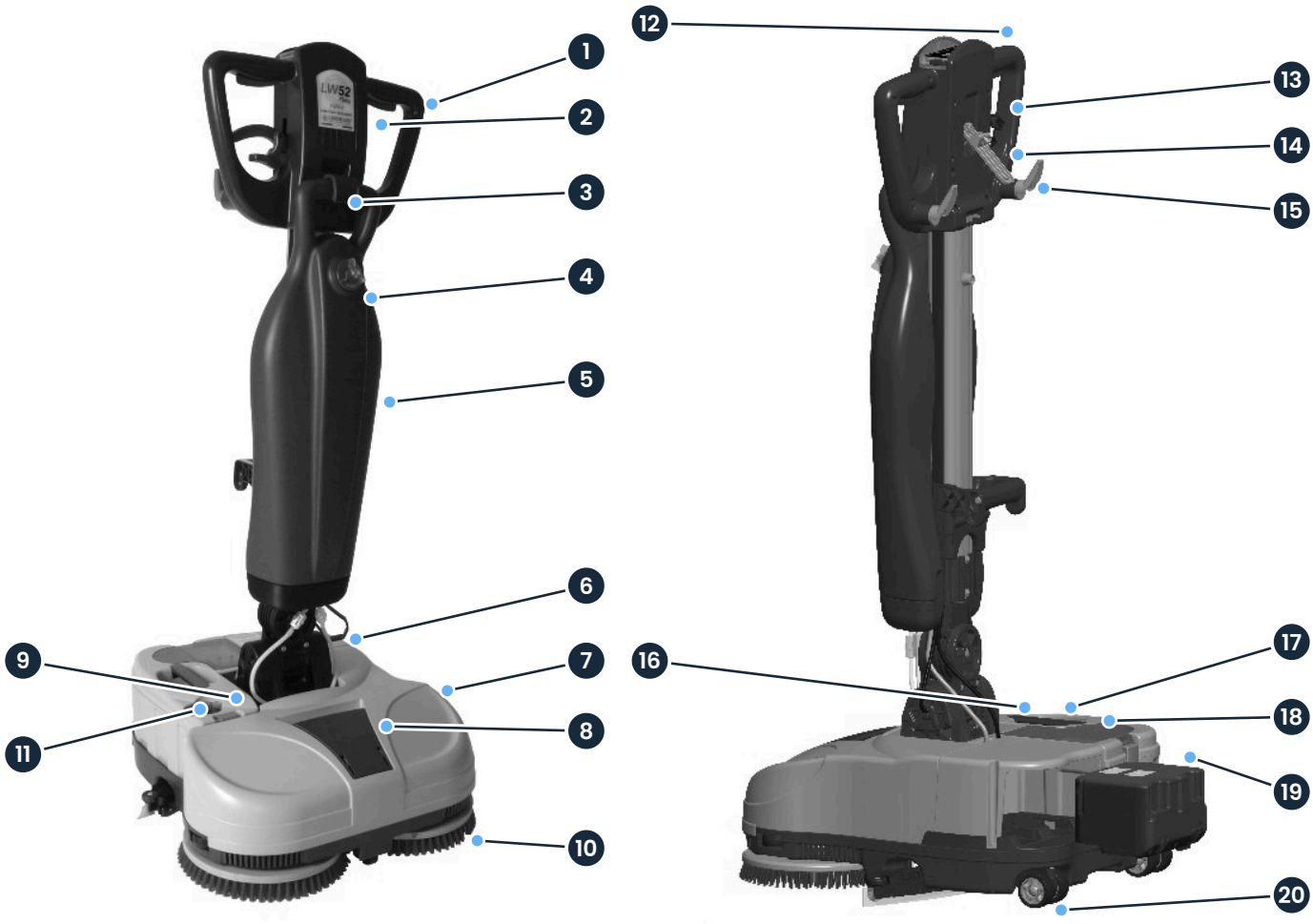

POHĽAD SPREDU

1. Rukoväť
2. Páčka zapnutia kief
3. Háčik na uvoľnenie nádrže
4. Dávkovacie viečko
5. Nádrž na roztok (čistá voda)
6. Kĺb (krk)
7. Kryt základne
8. Predná zdvíhacia rukoväť
9. Zberná nádrž
10. Kefy
11. Vypúšťací uzáver nádrže

POHĽAD ZOZADU

12. Displej a vypínače
13. Páčky na uvoľnenie kĺbu
14. Zdvíhacia páčka stierky
15. Otočný háčik na navíjanie kábla
16. Zberná nádrž
17. Rukoväť nádrže
18. Kryt HEPA filtra
19. Batéria
20. Zadné kolieska

04 Montáž

PRED PRVÝM POUŽITÍM

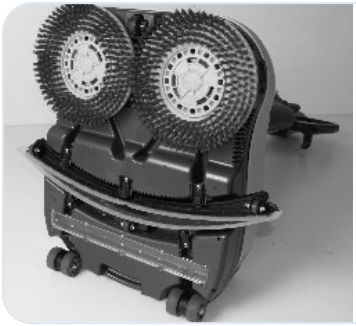

a Vyberte nádrže na vodu a položte stroj na zadnú stranu na zem.

b Nasaďte stierku a zaháknite oba ČERVENÉ háčiky na kovovom držiaku.

05 Príprava stroja

NÁVOD NA POUŽITIE



A

Napustite vodu

Do nádrže napustite čistú vodu izbovej teploty až po označenú úroveň.

objem 6 l



B

Pridajte prostriedok

Naplňte **2 dávkovacie viečka** po rysku čistiacim prostriedkom Lindhaus vhodným pre umývanú podlahu. Obsah viečok vylejte do nádrže a viečkom ju uzavrite.

26 ml = 0,5 %

06 Čistiace prostriedky Lindhaus

NA TVRDÉ PODLAHY

Všetky prostriedky sú **koncentráty** a treba ich riediť v pomere **1 : 100**.



VŠETKY DRUHY PODLÁH

NEUTROLUX

Lesklej podlahe zachová lesk, matnú zanechá mierne lesklú.



TUKY A OLEJE

ACTIPLUS

Odstraňuje minerálne tuky a oleje, ako aj živočíšne a rastlinné oleje a tuky.



SILNÉ ZNEČISTENIE

ACTISTRONG

Vysoko zásaditý tekutý odmasťovač na podlahy s veľkou záťažou, napr. v supermarketoch a nákupných centrách.

! Pozor: ak nemáte k dispozícii čistiace prostriedky Lindhaus, umývajte podlahy iba vodou. Pri práci s koncentrátmi používajte ochranné rukavice.

07 Nasadenie nádrže





c Nádrž znovu vložte do stroja – postavte ju zvisle do spodného vodidla a otáčajte ňou, kým sa nedotkne hliníkovej tyče.

d Zaháknite háčik na hornú rukoväť nádrže na vodu.

e Sklopením zdvíhacej páčky dajte stierku do pracovnej polohy.

i Pred umývaním odporúčame podlahu **zamiesť alebo vysávať** – predídete upchatiu stroja a strate času.

! **Ak stroj nepoužívate, vyprázdnite obe nádrže.**

08 Nastavenie stroja a displej

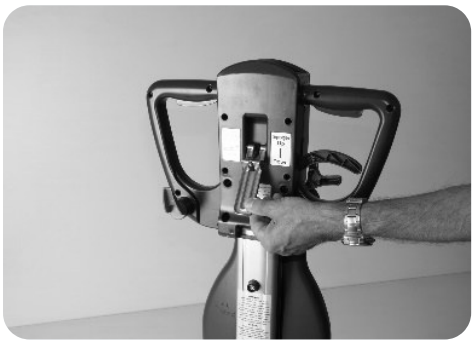



Stroj má viacero bezpečnostných prvkov, ktoré chránia jeho súčasti pred poškodením preťažením. Elektronický obvod chráni motory kief – pri nadmernom zaťažení ich vypne. Na displeji je niekoľko tlačidiel, ktorými stroj nastavíte podľa potreby.

i Stroj zapnete alebo vypnete podržaním **vypínača ZAP/VYP na 3 sekundy**.

1 **Rýchlosť kief**
min – stred – max

2 **Sací výkon**
min – stred – max

3 **Množstvo vody**
min – stred – max

4 **Tlačidlo ECO**
všetky funkcie na minimum, výdrž batérie sa predĺži na 90 min

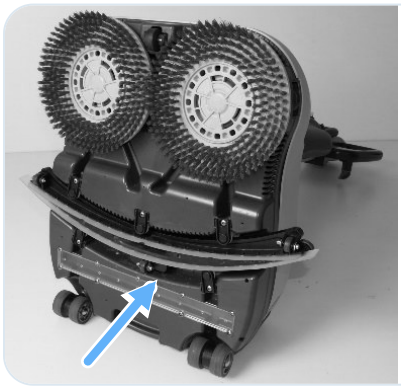

5 UV-C LED lišta

voliteľne

Ak vyžadujete sanitáciu podlahy, za stierku možno namontovať sanitačnú UV-C lištu. Deväť LED svetiel pomáha zbaviť podlahu baktérií a vírusov.

Lištu si môžete nechať namontovať pri kúpe alebo neskôr v autorizovanom servise.

09 Kĺb Flexy

PATENT LINDHAUS



Pracovná poloha rukoväte

Zdvihnite **modrú páčku** a otáčajte rukoväť nadol, kým nenájdete najvhodnejšiu pracovnú polohu podľa vašej výšky. Potom páčku uvoľnite a skontrolujte, či zapadla do jednej z bezpečnostných západiek – zaistenú polohu nájdete každých 15°.

Celú váhu rukoväte tak nesie kĺb a práca so strojom je úplne bez námahy.





Otáčanie o 360°

Aby sa stroj mohol otáčať o 360°, musí byť kĺb voľný (systém dvojitého rýchleho uvoľnenia FLEXY je patentom Lindhaus). Potiahnite **modré páčky** a súčasne stlačte **červenú páčku**, kým nezapadne do rukoväte.

Váhu rukoväte vtedy podopierate vy, ale strojom môžete ľubovoľne otáčať – napríklad pri umývaní pod stolom, v kúpeľniach a stiesnených priestoroch. Stroj neotáčajte silou: počkajte, kým sa pohne vďaka ťahu kief, a pomôžte mu kývavým pohybom. Potiahnutím červenej páčky kĺb opäť zaistíte.



Spustenie kief a vody

Kefy spustíte a vodu pustíte stlačením **dvoch páčok pod rukoväťou**.

10 Správne používanie

! Nepoužívajte stroj na povrchoch so sklonom nad 2 % (uvedené na stroji).

i Podlahu pred umývaním vždy zameťte alebo ešte lepšie vysajte – predídete upchatiu sacej hubice.

11 Batéria a nabíjanie



Obr. 1 – vloženie batérie



Obr. 2 – stav nabitia na displeji

! Z bezpečnostných dôvodov sa batéria dodáva nabitá na max. 30 %. **Pred prvým použitím ju úplne nabite.**

1. Nabitú batériu zasuňte do otvoru, kým nezacvakne (obr. 1).
2. Zapnite stroj vypínačom.
3. Štyri modré diódy ukazujú stav nabitia (obr. 2). Keď sa batéria vybije, dióda začne blikať a stroj sa automaticky vypne.
4. Vypnite stroj (poloha 0).
5. Stlačte tlačidlo, vyberte batériu, vložte ju do originálnej nabíjačky Lindhaus a nechajte úplne nabiť.

VYBITÚ BATÉRIU VŽDY ZNOVA NABITE



i Kontrolka na batérii

KONTROLKA	VÝZNAM
Oranžová svieti	batéria je slabá / vybitá, prebieha bežné nabíjanie
Oranžová bliká	vyrovnávacia (balančná) fáza – napätie jednotlivých článkov sa vyrovnáva; štandardný a pre životnosť batérie veľmi dôležitý proces
Zelená bliká	batéria je plne nabitá a pripravená na použitie
Červená svieti	batéria je chybná, treba ju vymeniť
Červená bliká	batéria je prehriata – nechajte ju vychladnúť a znova ju pripojte k nabíjačke

! Nabíjanie a životnosť

Blikanie oranžovej kontrolky po dosiahnutí maximálneho napätia je normálny stav – článkom sa vyrovnáva napätie.

Odporúčanie výrobcu: počas tejto fázy batériu neodpájajte od nabíjačky. Predčasné odpojenie môže skrátiť jej životnosť. Fáza môže trvať 1 hodinu aj dlhšie podľa stavu batérie.

§ Reklamácia batérie

Za záručnú chybu sa považuje iba stav s **červenou kontrolkou** (svieti alebo bliká). Oranžová a zelená sú bežné prevádzkové stavy a nie sú dôvodom na reklamáciu.

Pri reklamácii oznámte servisu presný stav LED kontrolky. Ak sa po preverení ukáže, že nejde o záručnú chybu, servisný zásah, výmena alebo doprava môžu byť účtované podľa platného cenníka.

Pred každou údržbou vypnite stroj a vyberte batériu. Po každom použití vyprázdnite a vypláchnite obe nádrže.

12 HEPA filter

ČISTENIE A VÝMENA







HEPA filter chráni sací motor pred prachom a nečistotami a filtruje všetok nasávaný vzduch, takže mikroprach neuniká späť do prostredia. Pri správnom používaní – bez nárazov a prudkých zmien smeru, ktoré víria špinavú vodu v nádrži – zostáva filter dlho čistý a suchý. Odporúčame ho **každý večer umyť a nechať uschnúť** do ďalšieho dňa.

Nikdy nepoužívajte stroj s mokrým filtrom! Používajte iba originálny umývateľný filter Lindhaus HEPA H11.

HEPA filter vymeňte najneskôr **každých 100 hodín** – na displeji bliká nápis „HEPA“. Počítadlo vynulujete podržaním tlačidiel vysávania **+** a **–** na 5 s.

12 Filtre čerpadla

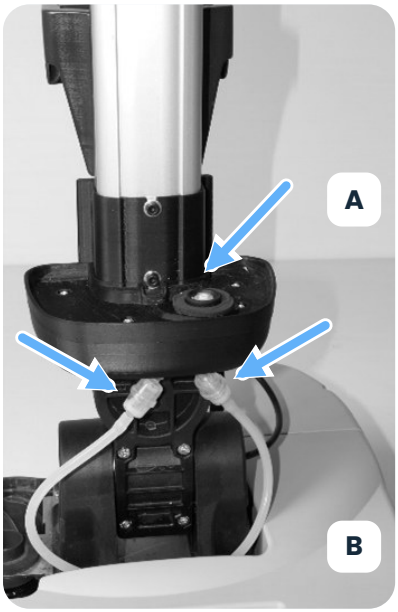

Vyberte nádrž. Vhodnými kliešťami vyberte plastový filter a potom modrý penový filter.

A – umyť po každom 3. použití

B – vymeniť každých 100 hodín spolu s HEPA filtrom



Originálne filtre Lindhaus sa dodávajú v sadách (filter čerpadla LF 149).

13 Čistenie základne a výmena kief

NAJPRV VYBERTE NÁDRŽE

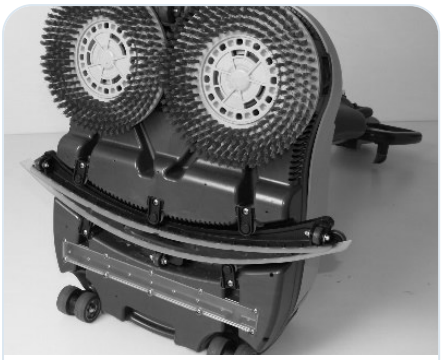

1

Položte stroj

Položte stroj na zadnú stranu. Vyberte trysku stierky a umyte ju pod studenou tečúcou vodou.

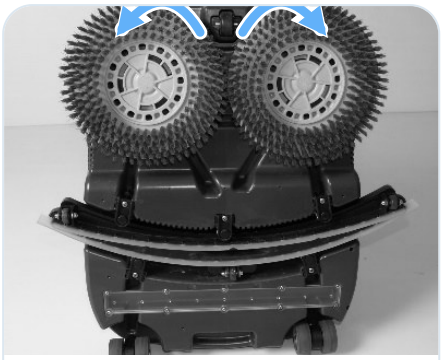

2

Vyberte kefy

Kefy uvoľnite ľahkým pootočením v smere šípok (bajonetový spoj) a vyberte ich.

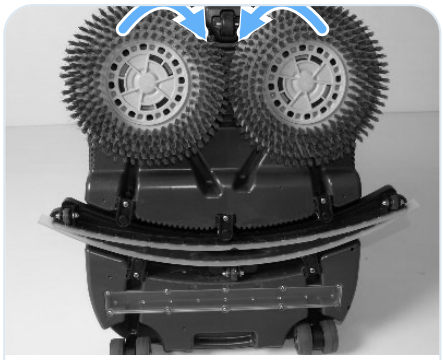

3

Nasaďte kefy

Kefy vložte do unášačov a otáčajte nimi proti smeru ich otáčania, kým nezapadnú.

ⓘ Vlhkou mäkkou špongiou dôkladne vyčistite celú základňu, stredné zdvíhacie koliesko a otočné zadné kolieska. Dôkladne vyčistite aj priehľadný kryt UV-C LED lišty.

14 Kefy a pady

LW44 ⌀ 215 MM · LW52 ⌀ 255 MM



Kefy (pár)



Unášač padu (pár)



Pad (pár)

Červené kefy	stredne tvrdé – **štandardná výbava**
Čierne kefy	mäkké (voliteľne)
Žlté kefy	tvrdé (voliteľne)
Unášače padov	pár unášačov na pady (voliteľne)
Biely pad	mäkký – leštenie
Červený pad	stredne tvrdý – brúsenie
Zelený pad	tvrdý – hrubé brúsenie

15 Zaistenie, preprava a zdvíhanie

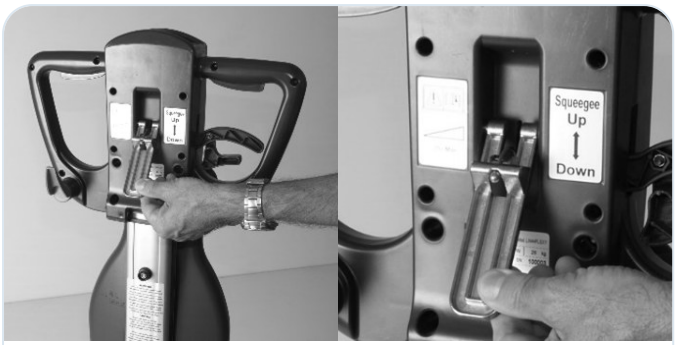

1

Zaistenie stroja proti pohybu

Po skončení práce vždy zdvihnite stierku páčkou na zadnej strane hornej rukoväte (poloha **stierka hore**).



2

Preprava stroja

Pred prepravou úplne vyprázdnite zbernú nádrž, odporúčame aj nádrž na roztok – do motora sa nedostane voda a stroj bude o 6 – 8 kg ľahší. Zaistite hornú časť vo zvislej alebo mierne naklonenej polohe, položte nohu na zadnú časť základne a nakloňte stroj dozadu – na dvoch otočných zadných kolieskach ho presuniete po akejkoľvek podlahe.



3 Zdvihnutie stroja

! **Vyprázdnite obe nádrže.**

Na schodoch stroj treba zdvihnúť, aby sa zbytočne nenamáhal kĺb a základňa. Na zníženie hmotnosti odporúčame vybrať:

a batériu,
b nádrž na vodu,
c zbernú nádrž.

Hmotnosť stroja sa tým zníži o 5,5 kg.

16 Prehľad údržby

KEDY	ČO UROBIŤ
Po každom použití	Vyprázdniť a vypláchnuť obe nádrže · umyť HEPA filter a nechať uschnúť · vyčistiť stierku a základňu · nabiť batériu
Po každom 3. použití	Umyť filtre čerpadla A
Každých 100 hodín	Vymeniť HEPA filter H11 (LF 127) a filtre čerpadla B
Podľa opotrebenia	Vymeniť stierky (LF 79) a kefy (LF 106)
1× ročne alebo podľa vyťaženia	**Pravidelný garančný servis (PGS)** technikom Lindha Slovakia – predlžuje záruku až na 5 rokov

17 Technické údaje

PARAMETER	LW44 FLEXY	LW52 FLEXY
Kód modelu	312610	322010
Šírka kief · priemer kefy	440 mm · ⌀ 215 mm	520 mm · ⌀ 255 mm
Pracovná kapacita	1 600 m²/h	2 000 m²/h
Hmotnosť s batériou	26 kg	28 kg

SPOLOČNÉ ÚDAJE	
Napätie · celkový príkon	36 V DC · 600 W
Batéria	Li-ion 36 V, vymeniteľná · výdrž 90 min (režim ECO) · nabíjanie 200 min
Nabíjačka	120 V alebo 240 V / 50 – 60 Hz
Sací motor	bezuhlíkový Rotafil, by-pass, 3 stupne (200 / 250 / 300 W)
Motory kief	2× prevodový motor Rotafil 36 V DC, 150 W, elektronická ochrana proti preťaženiu
Elektroventily · snímač vody	2× 36 V DC, 9 W · elektronický
Šírka sania	540 mm
Nádrž na čistú vodu / zberná nádrž	6 l / 4 l
Filtrácia · dezinfekcia	umývateľný HEPA H11 · UV-C LED lišta (voliteľne)
Ovládanie	LCD displej
Výška podvozku	219 mm
Trieda izolácie · krytie	trieda I · IPX4
Hlučnosť L_{pA}	68 dB(A), neistota K_{pA} 0,75 dB(A)
Vibrácie na rukoväti (ISO 5349-1)	< 2,5 m/s²

CE Vyhlásenie o zhode

EN 60335-1:2012
EN 60335-2-69
EN 61000-3-2:2014
EN 61000-3-3:2013
EN 55014-1:2006+A1:2012
EN 55014-2:2015
UN 3480-3481 Li-ion batérie
Smernice: 2006/42/ES, 2014/30/EÚ, 89/336/EHS, 2002/95/ES (RoHS)

CE Zhoda CE

Technické zlepšenia: Lindhaus si vyhradzuje právo na technické zlepšenia a zmeny bez predchádzajúceho upozornenia. Stroj sa preto môže mierne líšiť od údajov v tomto návode.

18 Schéma zapojenia

LW44 / LW52 FLEXY

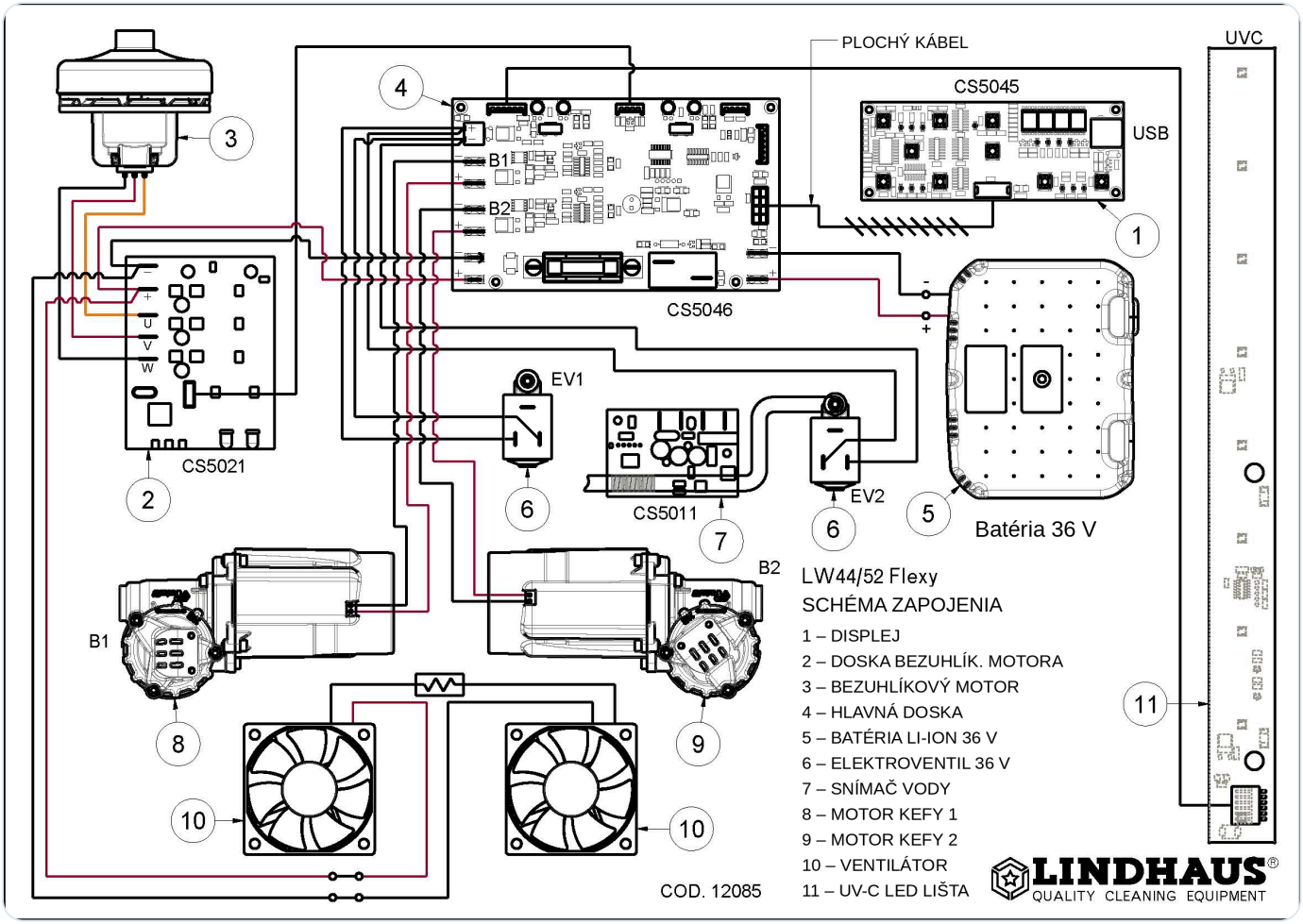

Označenia dosiek (CS5021, CS5045, CS5046, CS5011), elektroventilov (EV1, EV2) a motorov kief (B1, B2) zodpovedajú označeniu na súčiastkach v stroji.

19 Rozkres – rukoväť a nádrže

STRANU OTOČTE

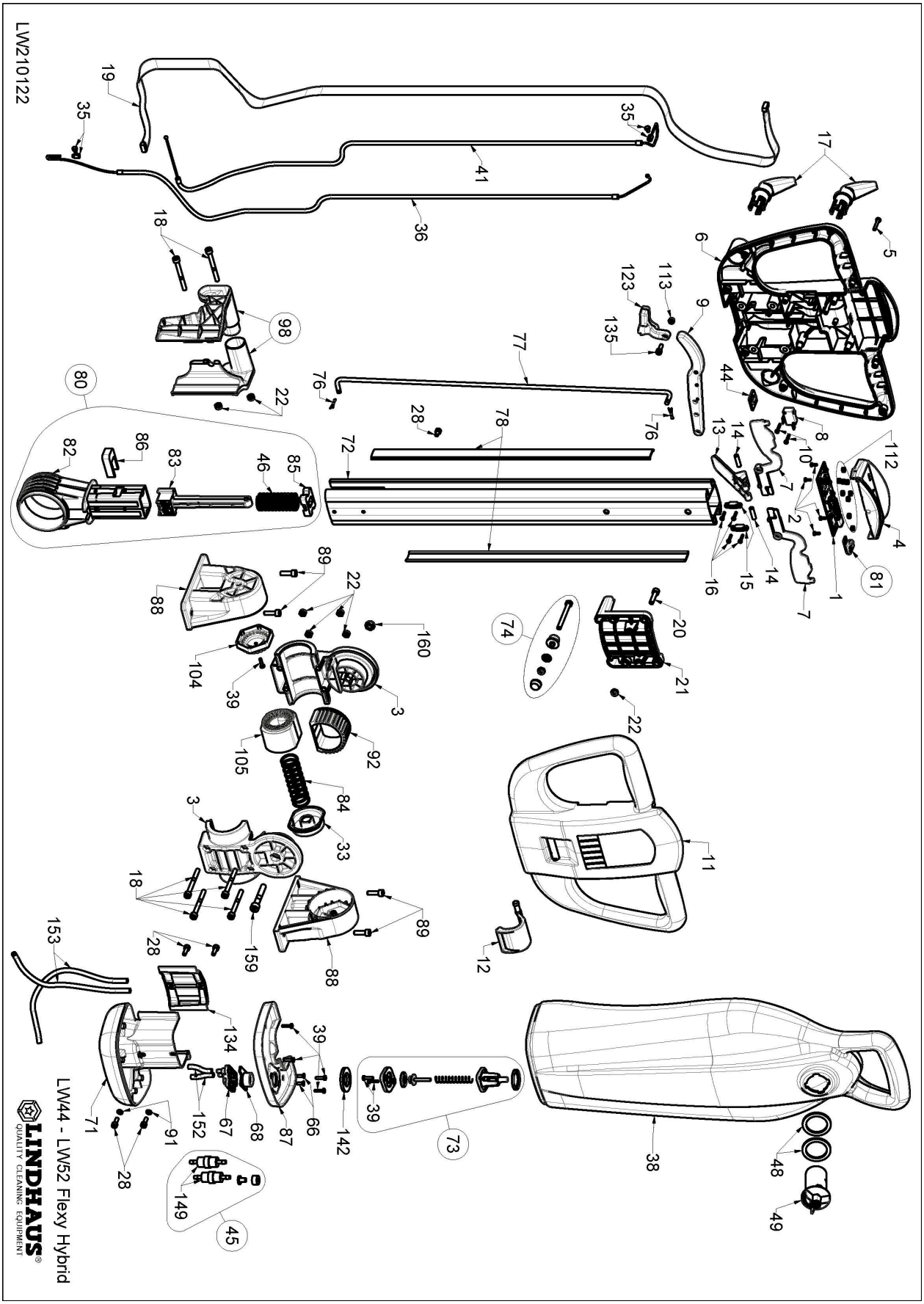

i Čísla pozícií zodpovedajú číslam dielov v zozname náhradných dielov (kap. 20) – napr. pozícia 38 = diel LF 38.

19 Rozkres – základňa

STRANU OTOČTE

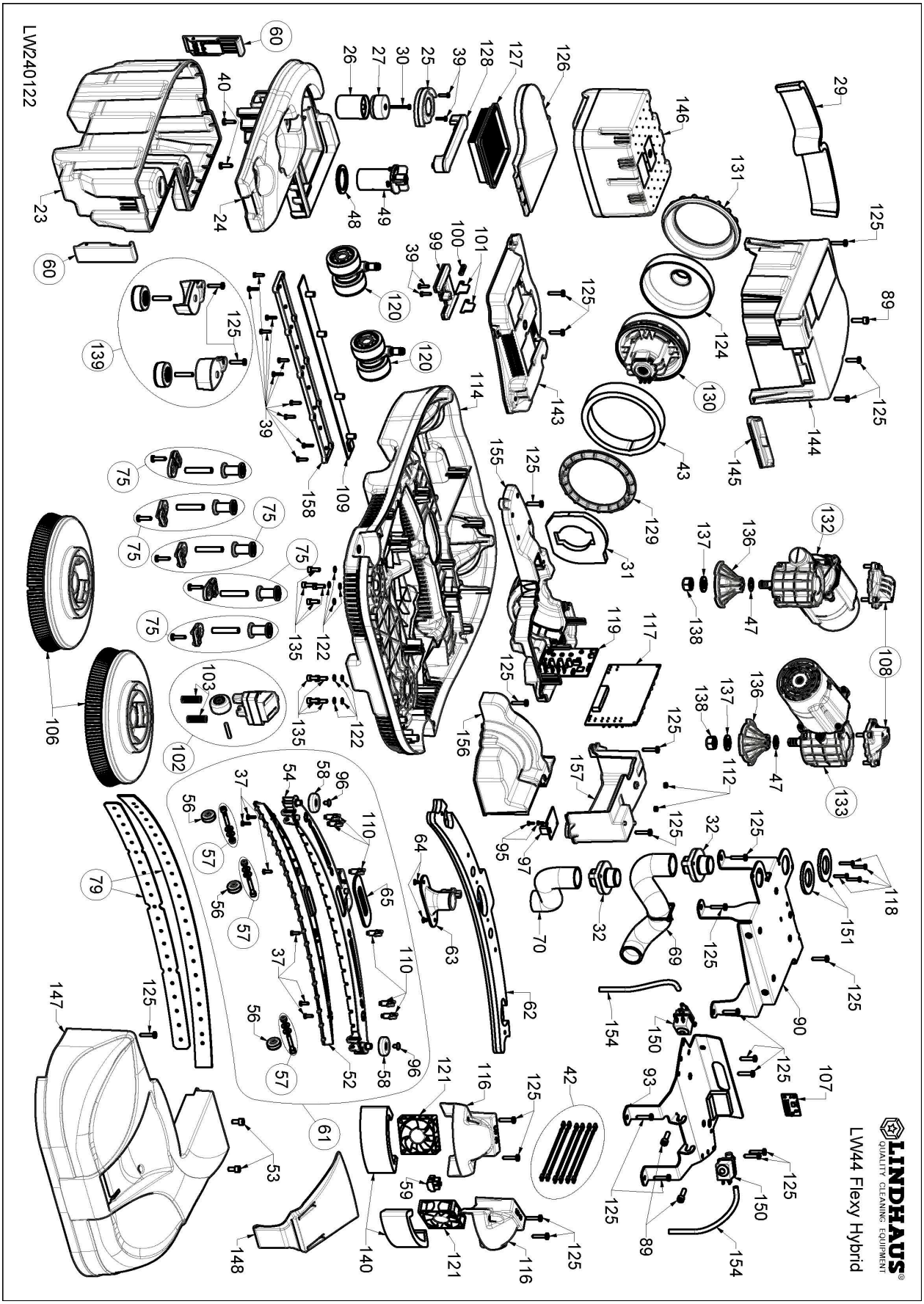

i Výkres zobrazuje LW44 Flexy; LW52 Flexy sa líši základňou, predným krytom a krytmi ventilátorov (LF 114, 116, 147).

20 Zoznam náhradných dielov

LW44 · LW52 FLEXY

Pri objednávke uveďte číslo dielu, model a výrobné číslo stroja. Náhradné diely objednáte na **www.lindha.sk**.

DIEL	POPIS
LF 1	Displej
LF 2	Skrutky 2,9 × 9,5 (20 ks)
LF 3	Spona horného kĺbu (2 ks)
LF 4	Panel displeja
LF 5	Skrutky 3,9 × 25 B (20 ks)
LF 6	Zadná časť rukoväte
LF 7	Spínacia páka motorov kief
LF 8	Mikrospínač motorov kief
LF 9	Páka kĺbu
LF 10	Skrutky 2,9 × 19 (20 ks)
LF 11	Predná časť rukoväte
LF 12	Predný háčik nádrže
LF 13	Zdvíhacia páka základne
LF 14	Os zdvíhacej páky (20 ks)
LF 15	Spona kábla
LF 16	Skrutky 2,9 × 13 (20 ks)
LF 17	Háčik na kábel
LF 18	Skrutky M6 × 60 (20 ks)
LF 19	Komunikačný kábel
LF 20	Skrutky M6 × 25 (20 ks)
LF 21	Spojka rukoväte
LF 22	Matice M6 AB (20 ks)
LF 23	Zberná nádrž
LF 24	Kryt nádrže na vodu
LF 25	Kryt plaváka
LF 26	Spodná časť plaváka
LF 27	Horná časť plaváka
LF 28	Skrutky M5 × 16 (20 ks)
LF 29	Výstupný filter (10 ks)
LF 30	Skrutky 3,5 × 32 IX (20 ks)
LF 31	Ochranný filter
LF 32	Konektor hadice
LF 33	Vodítko pružiny
LF 36	Sada na zdvíhanie stierky
LF 37	Tesnenie vstupného otvoru
LF 38	Nádrž na čistú vodu
LF 39	Skrutky 3,5 × 16 IX (20 ks)
LF 40	Skrutky 4,8 × 22 IX (20 ks)
LF 41	Sada na uvoľnenie kĺbu
LF 42	Prepojovacia sada
LF 43	Filter motora (10 ks)
LF 44	Dištančná podložka (20 ks)
LF 47	Podložka 12 × 0,5 (20 ks)
LF 48	Tesnenie dávkovacieho viečka (20 ks)
LF 49	Dávkovacie viečko
LF 50	Kábel 15 m
LF 51	Predná časť stierky
LF 52	Držiak stierky
LF 53	Skrutky M6 × 12 (20 ks)
LF 54	Kryt stierky
LF 55	Pružina (20 ks)
LF 56	Gumové kolieska D. 22 (20 ks)

DIEL	POPIS
LF 57	Kolieska lišty stierky (20 ks)
LF 58	Bočné koliesko stierky (20 ks)
LF 59	Konektory svorkovnice (20 ks)
LF 60	Páčky háčikov (2 ks)
LF 61	Kompletná sada stierky
LF 62	Oceľový držiak stierky
LF 63	Vstupná hadica stierky
LF 64	Skrutky M4 × 6 TS (20 ks)
LF 65	Vstupné tesnenie stierky
LF 66	Skrutka 3,9 × 13 TS (20 ks)
LF 67	Hlavný ventil
LF 68	Tesnenie ventilu
LF 69	Nátrubok sacej hadice (10 ks)
LF 70	Hadica zbernej nádrže (10 ks)
LF 71	Držiak nádrže
LF 72	Hliníková tyč
LF 73	Ventil sady nádrže na vodu
LF 74	Sada vodiacich úchytov nádrží (20 ks)
LF 75	Sada valčekov stierky (5 ks)
LF 76	Poistný kolík (20 ks)
LF 77	Uvoľňovací spoj tyče
LF 78	Kryt tyče
LF 79	Sada stierky LW44 / LW52
LF 80	Sada kĺbu
LF 81	USB port
LF 82	Kĺb
LF 83	Dištančný spojovací tŕň
LF 84	Pružina kĺbu
LF 85	Vodítko pružiny
LF 86	Plochá dištančná pružina
LF 87	Uvoľňovací čap
LF 88	Držiak kĺbu (2 ks)
LF 89	Skrutka M6 × 12 (20 ks)
LF 90	Stredná montážna doska
LF 91	Podložky 5 × 15 (20 ks)
LF 92	Lišta
LF 93	Predná montážna doska
LF 94	Ľavá montážna doska
LF 96	Skrutky 4,8 × 9,5 TG (20 ks)
LF 97	Doska Wi-Fi
LF 98	Sada rukoväte (2 ks)
LF 99	Držiak kontaktov
LF 100	Pružina batérie
LF 101	Kontakty batérie (20 ks)
LF 104	Ozubený krúžok
LF 105	Bubon
LF 106	Sada kief LW44 / LW52 (2 ks)
LF 107	Snímač vody
LF 108	Sada podložiek prevodovky (2 ks)
LF 109	UV-C LED lišta
LF 110	Červený úchyt (20 ks)
LF 111	Rozvádzacia komora

DIEL	POPIS
LF 112	Kryt uzáverov (20 ks)
LF 113	Matice M3 AB (20 ks)
LF 114	Základňa LW44
LF 114	Základňa LW52
LF 115	Sada predného kolieska
LF 116	Kryt chladiaceho ventilátora LW44 (2 ks)
LF 116	Kryt chladiaceho ventilátora LW52 (2 ks)
LF 117	Hlavná riadiaca doska
LF 118	Skrutka 3,5 × 16 IX (20 ks)
LF 119	Riadiaca doska bezuhlíkového motora
LF 120	Zadné kolieska (2 ks)
LF 121	Chladiaci ventilátor (2 ks)
LF 122	Podložky 5 × 15 (20 ks)
LF 123	Poistný spoj
LF 124	Kryt sacieho motora
LF 125	Skrutka 4,8 × 25 (20 ks)
LF 126	Kryt HEPA filtra
LF 127	HEPA filter H11
LF 128	Rukoväť nádrže na vodu
LF 129	Predné tesnenie sacieho motora
LF 130	Sací motor Rotafil RB115ALS
LF 131	Tesnenie nasávania
LF 132	Prevodový motor MR77, ľavý
LF 133	Prevodový motor MR77, pravý
LF 134	Nosná doska nádrže
LF 135	Skrutka M5 × 16 (20 ks)
LF 136	Unášač kefy
LF 137	Podložka 12 × 24 (20 ks)
LF 138	Matice M12 × 12 AB (20 ks)
LF 139	Sada predných koliesok
LF 140	Filtre chladiaceho ventilátora (20 ks)
LF 142	Tesnenie (20 ks)
LF 143	Držiak batérie
LF 144	Kryt batérie
LF 145	Uzatváracia doštička krytu batérie
LF 146	Batéria Li-ion 36 V
LF 147	Predný kryt LW44
LF 147	Predný kryt LW52
LF 148	Zdvíhacia páka
LF 149	Filter čerpadla
LF 150	Elektroventil 36 V DC (2 ks)
LF 151	Tesnenie (20 ks)
LF 152	Hadička vody D. 8 × 50 (20 ks)
LF 153	Hadička vody D. 8 × 320 (20 ks)
LF 154	Hadička vody D. 6 × 175 (20 ks)
LF 155	Plášť motora
LF 156	Kryt motora
LF 157	Uhlová prípojka 90°
LF 158	Kryt UV-C LED lišty
LF 159	Skrutky M8 × 50 (20 ks)
LF 160	Matice M8 AB (20 ks)

21 Záruka až 5 rokov

S PRAVIDELNÝM GARANČNÝM SERVISOM

Záruku na stroj si môžete predĺžiť až na **5 rokov od dátumu kúpy**. Stačí pravidelne absolvovať garančný servis (PGS), pri ktorom technik Lindha Slovakia stroj u vás skontroluje, nastaví a vymení filtre.

2 → 5 rokov

Kúpa ako súkromná osoba
Základná záruka 2 roky. Každý PGS pridá 1 rok – 5 rokov dosiahnete po 3 servisoch.

1 → 5 rokov

Kúpa na IČO
Základná záruka 1 rok. Každý PGS pridá 1 rok – 5 rokov dosiahnete po 4 servisoch.

PGS 1× ročne

Pravidelný garančný servis
Interval určí technik podľa vyťaženia stroja. Dokladom je **servisný protokol a faktúra**.

AKO TO FUNGUJE

- PGS poskytuje výhradne **Lindha Slovakia s.r.o.**, výhradný dovozca a servis Lindhaus pre SR a ČR.
- Ak PGS v niektorom roku neabsolvujete, predĺžená záruka nad rámec základnej zaniká. Pred koncom intervalu vás upozorníme.
- Na **batériu a nabíjačku** sa vzťahuje samostatná záruka 12 mesiacov od kúpy, nezávisle od PGS (podmienky reklamácie batérie v kap. 11).
- Objednávky: www.lindha.sk

ZÁRUKA SA NEVZŤAHUJE NA

- znečistenie, upchaté čerpadlo alebo vodný kameň pre nedostatočnú údržbu či preplachovanie,
- použitie iných než odporúčaných čistiacich prostriedkov,
- zatopenie vodou (tlaková umývačka, preprava či skladovanie s plnými nádržami, prevrátenie),
- bežné opotrebenie – kefy, pady, stierky, filtre, kolieska, hadice, rukoväte,
- poškodenie batérie nevhodným nabíjaním či skladovaním a prirodzený pokles jej kapacity,
- poškodenie nehodou, prepravou alebo zásahom neautorizovaného servisu.

Úplné záručné podmienky nájdete v obchodných podmienkach na www.lindha.sk.

Záručný list

vyplní predajca pri predaji

☐ LW44 Flexy ☐ LW52 Flexy ☐ súkromná osoba ☐ IČO

VÝROBNÉ ČÍSLO _____ DÁTUM PREDAJA _____

KUPUJÚCI (MENO / FIRMA) _____ IČO _____

TELEFÓN _____ E-MAIL _____

PGS	DÁTUM SERVISU	ZÁRUKA PREDĺŽENÁ DO	TECHNIK, PEČIATKA A PODPIS
1.			
2.			
3.			
4.			

PEČIATKA A PODPIS PREDAJCU _____